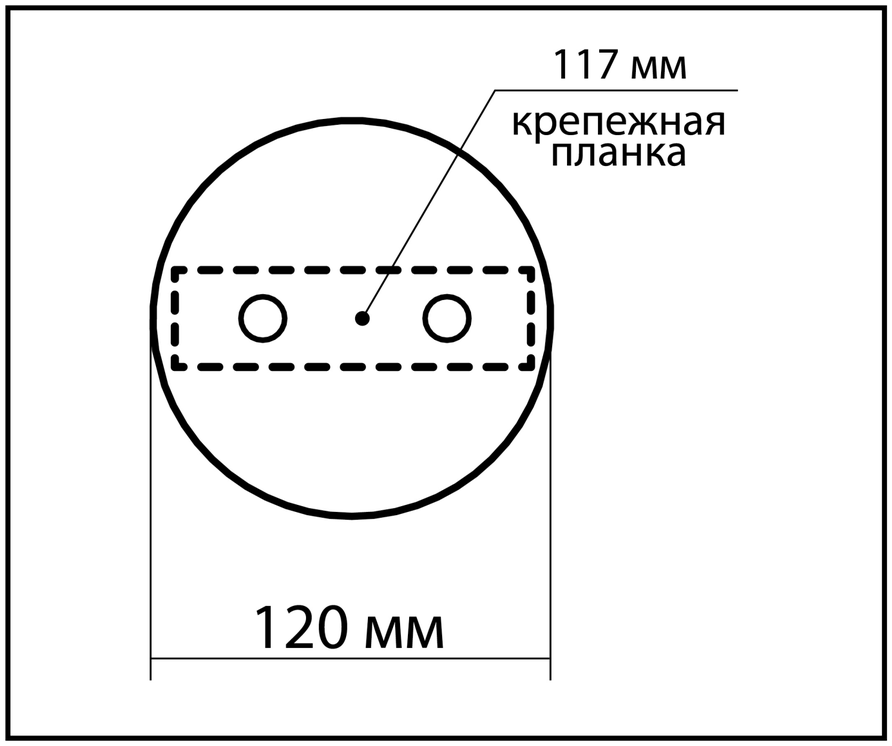
117 мм
крепежная планка
120 мм

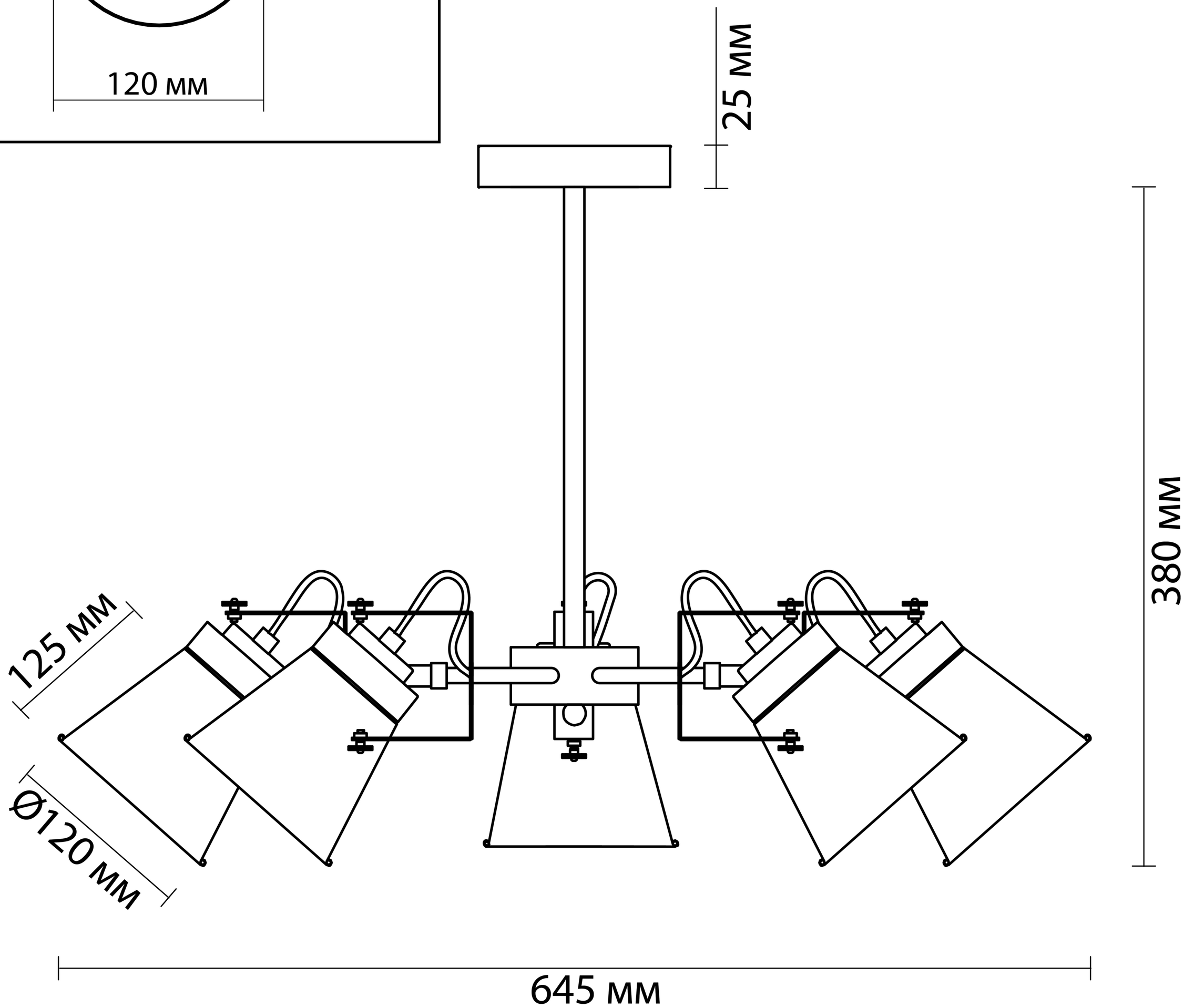
25 мм
380 мм
125 мм
Ø120 мм
645 мм